会社名：

担当者：　　様　入稿日

三菱 ジェットストリーム白軸 0.7

※回転印刷

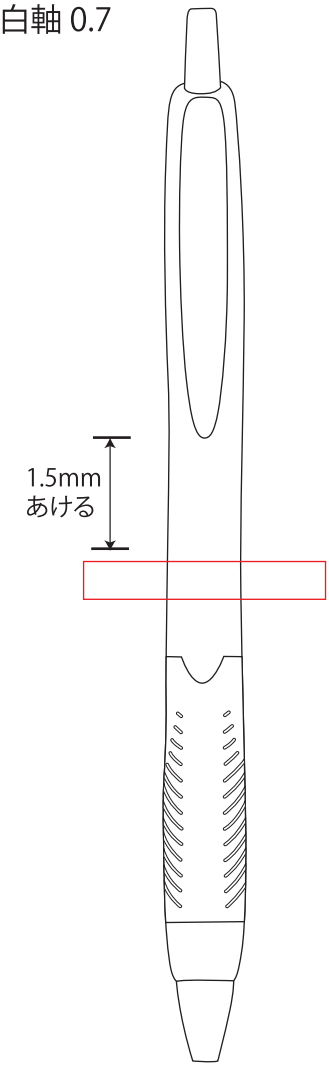

【印刷範囲】

H5.0×W32mm

の中に作成をお願い致します。

・7ポイント以下の文字は印刷時につぶれます。

・すべて「アウトライン化」して下さい。

データー入稿は原寸のみですのでご注意ください。

※印刷部分は黒100%にて作成してください。

画像ﾃﾞｰﾀｰの場合は線の輪郭がきれいに印刷出来ないことがあります。

薄いアミ掛は印刷に出ないことがあります。

ベタ刷りの注意・・ベタ刷りの場合はインクの乾きが悪く裏移りの可能性があります。
特に納期の少ない場合は御注意ください。
また、インクむらも出る可能性は高くなりますのでご了承ください。

※注意：
いかなる理由がありましても、お名入れ済み商品の返品・交換はお受けできません。
予めご了承下さい。

校了後、製版作業が完了した場合は、再度製版作業費が発生いたしますので、
文字・数字等を十分ご確認頂いた後ご入稿下さいませ。